第30回境オープン卓球大会
2012年10月21日
境町民体育館
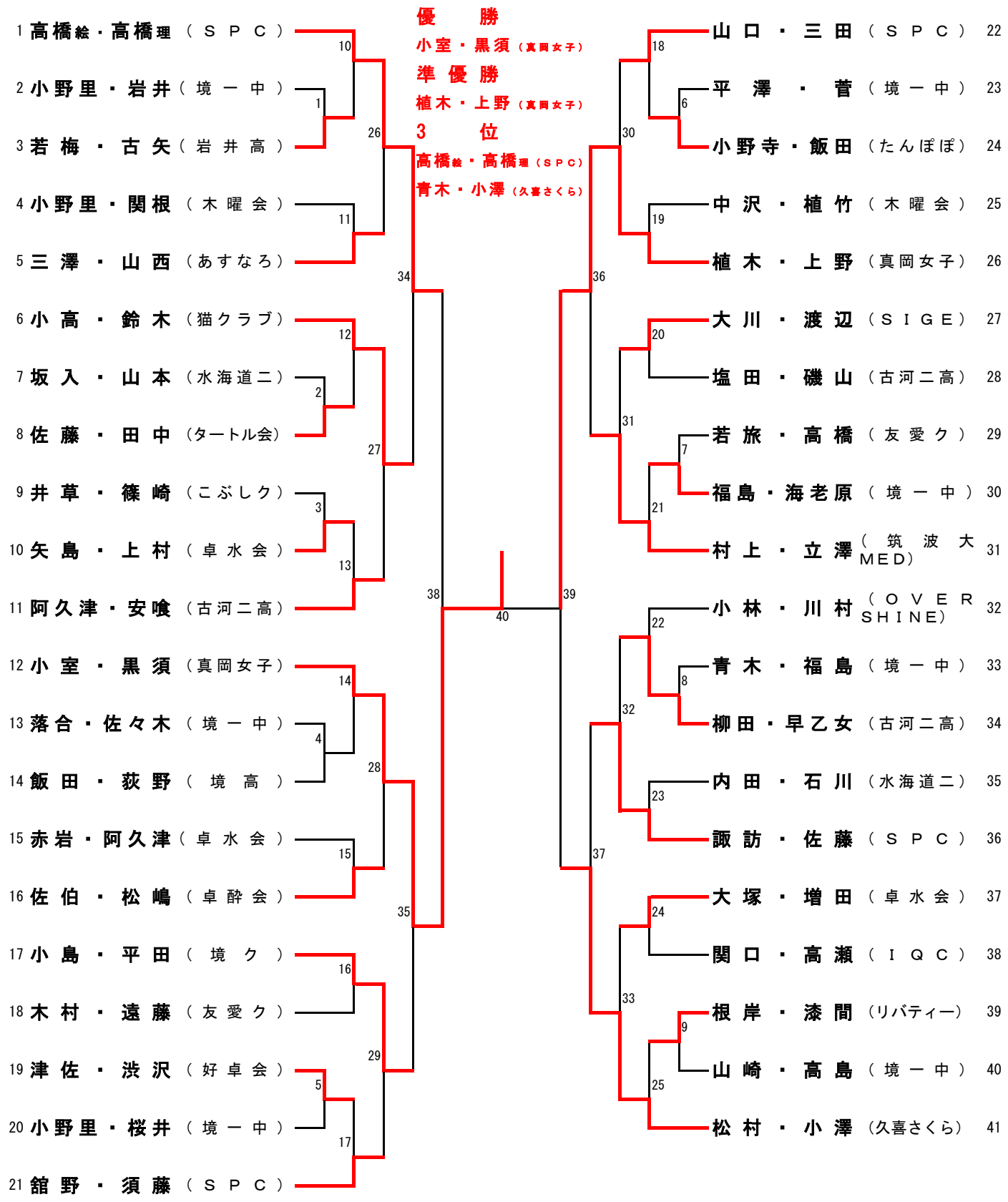
女子ダブルス